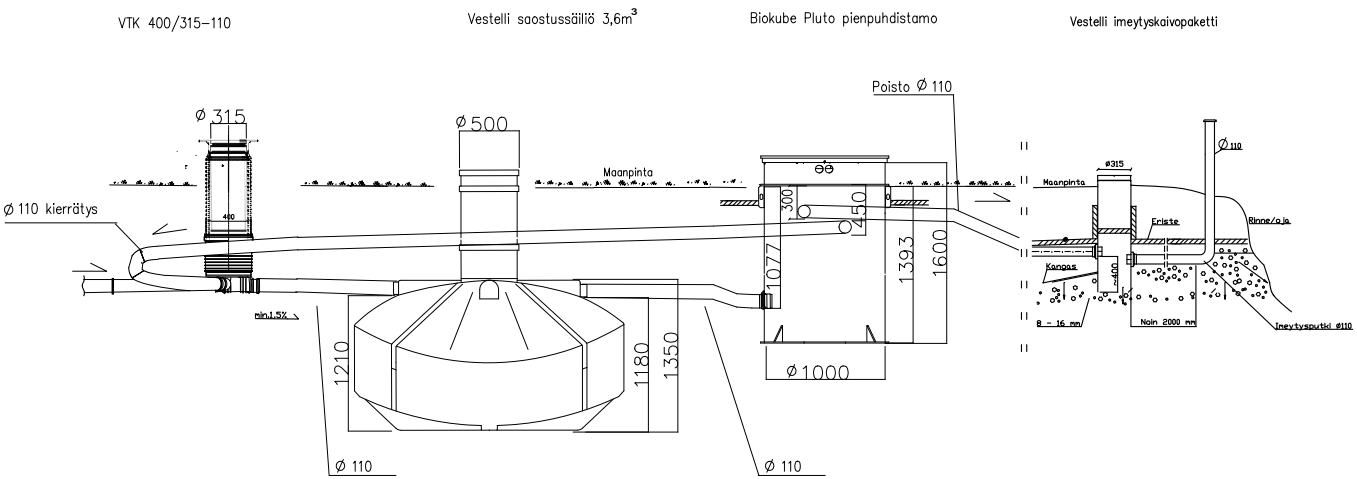

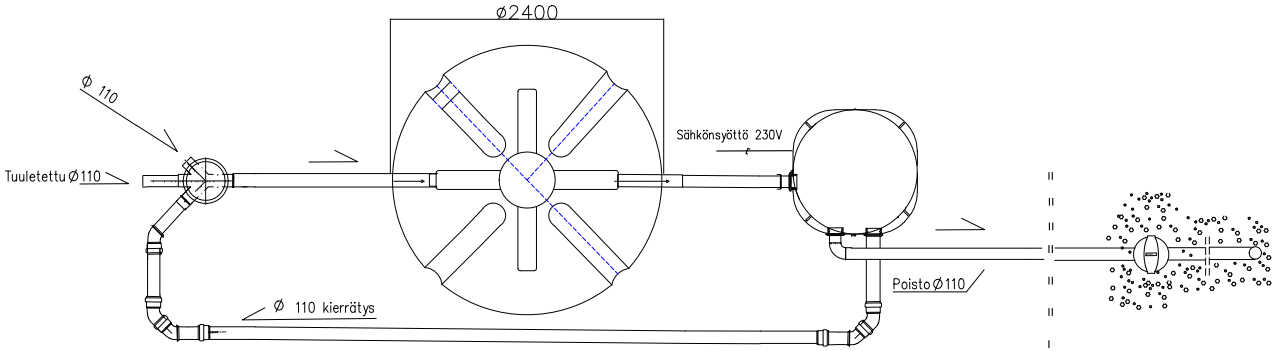

Säiliö, puhdistamo ja kaivot tulee asentaa valmistajan ohjeiden mukaisesti

K.OSA / KORTTELI/TILA / TONTTI/RNo		VIRANOMAISTEN MERKINTÖJÄ	
RAKENNUSTOIMENPIDE		PIIRUSTUSLAJI LVI	JUOKS.No
RAKENNUSKOHTEEN NIMI JA OSOITE		PIIRUSTUKSEN SISÄLTÖ VTK + Saostussäiliö 3,6m3 + BioKube Pluto + Imeytyskaivopaketti	MITTAKAAVAT 1:40
Vestelli P.010-2327220 www.vestelli.fi		SUUN.ALA LVI	TYÖ No / PIIR.No / MUUTOS
Vestelli Oy		PÄIVÄYS	YHT.HENK.